Situation - 1:200

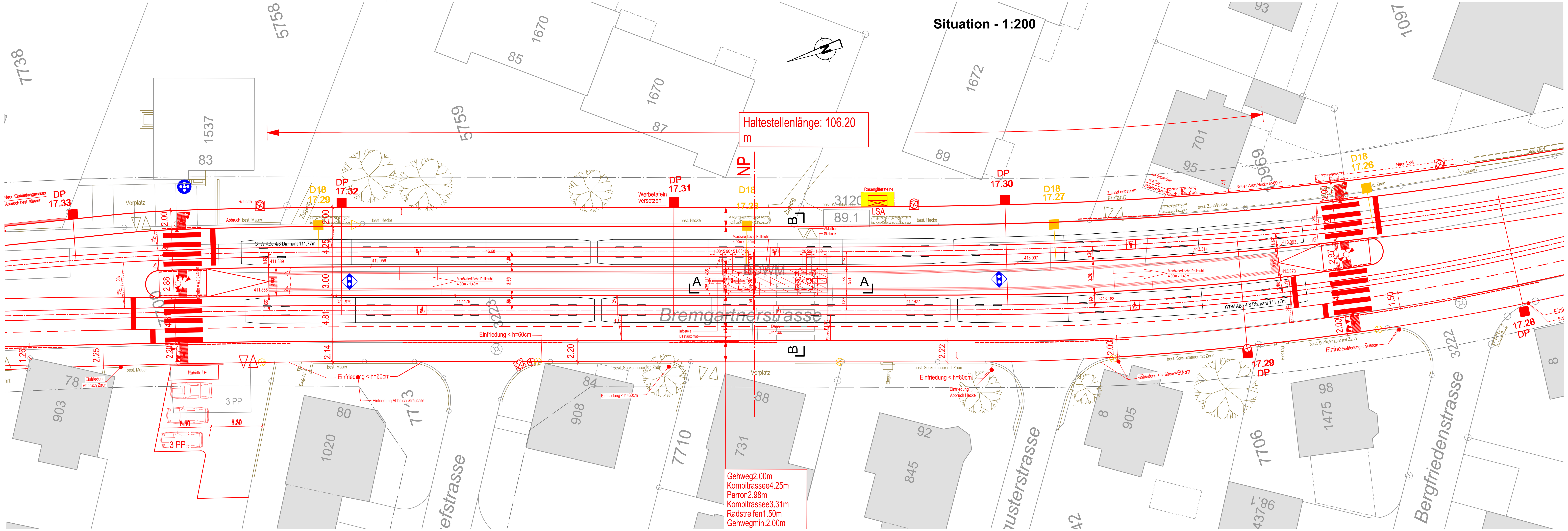

Schnitt A-A - 1:50

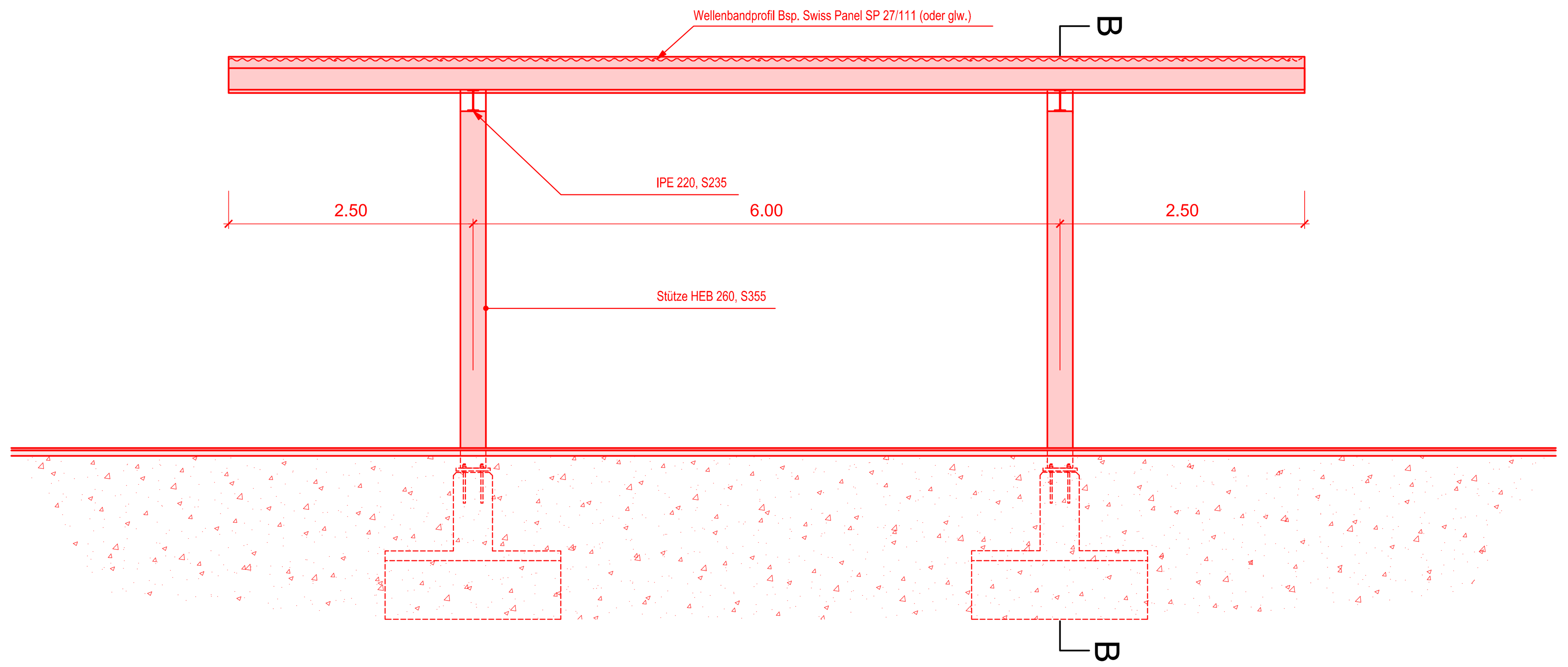

Aufsicht - 1:50

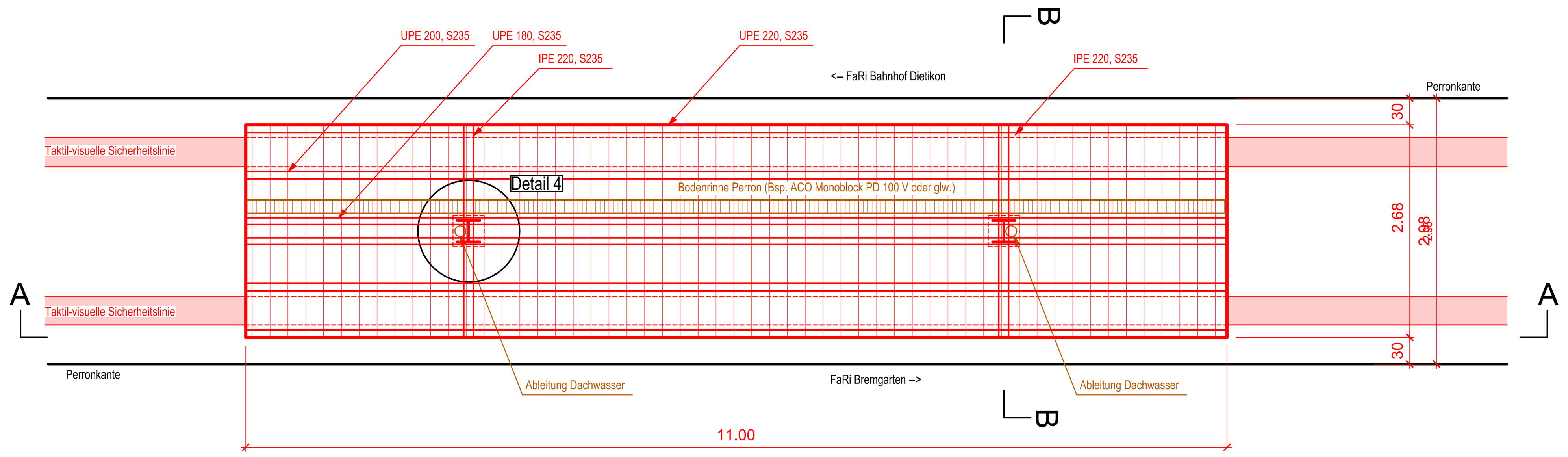

Schnitt B-B - 1:50

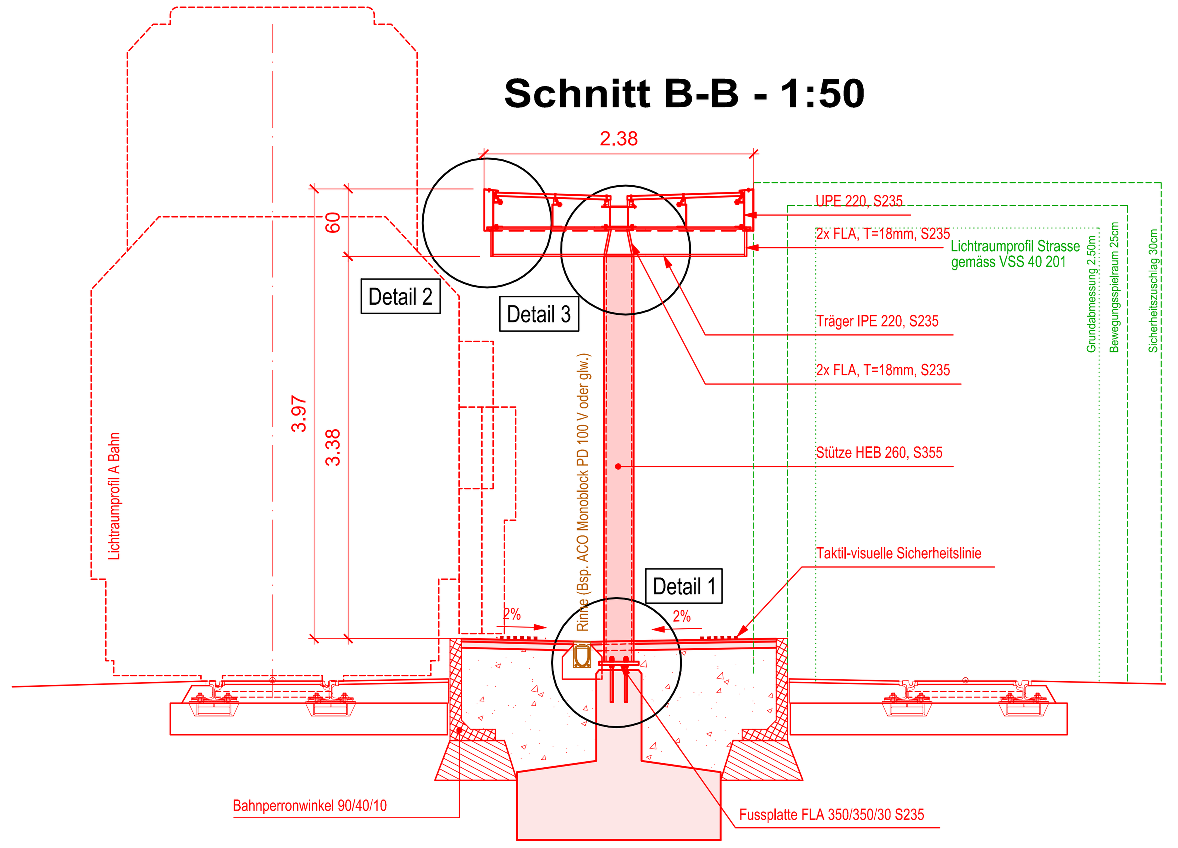

Detail 1 - 1:10

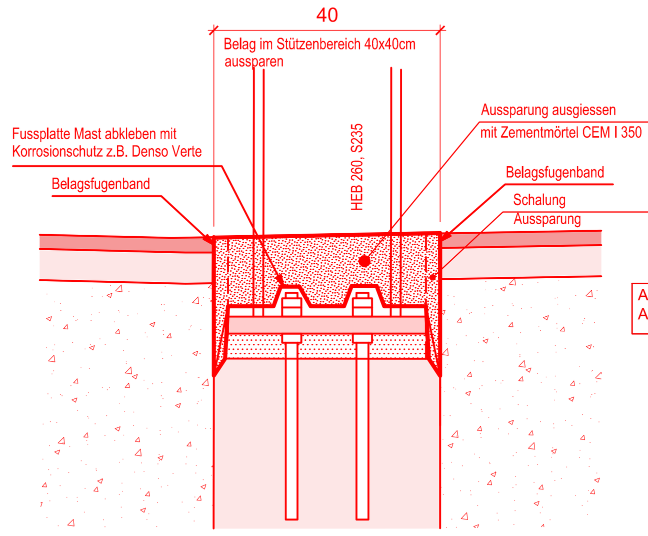

Anschluss und Fundation wird im Ausführungsprojekt definiert.

Detail 2 - 1:5

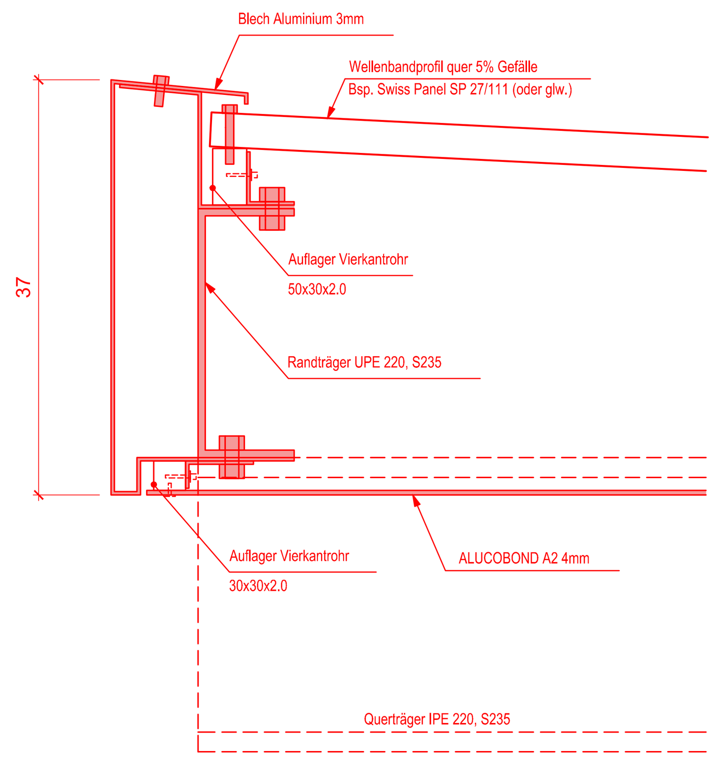

Detail 3 - 1:5

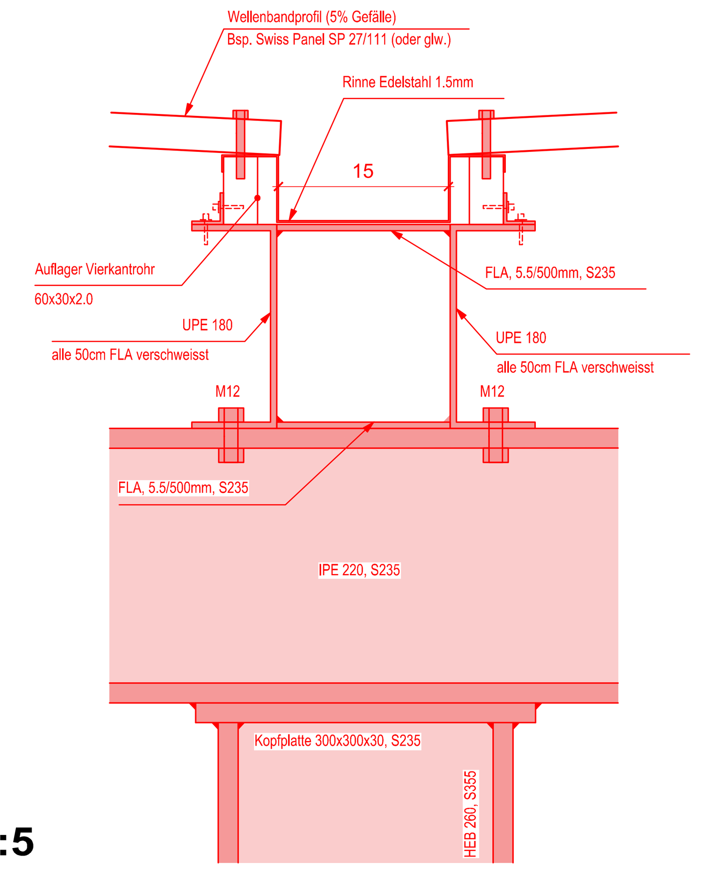

Detail 4 - 1:5

Fussplatte (unten)

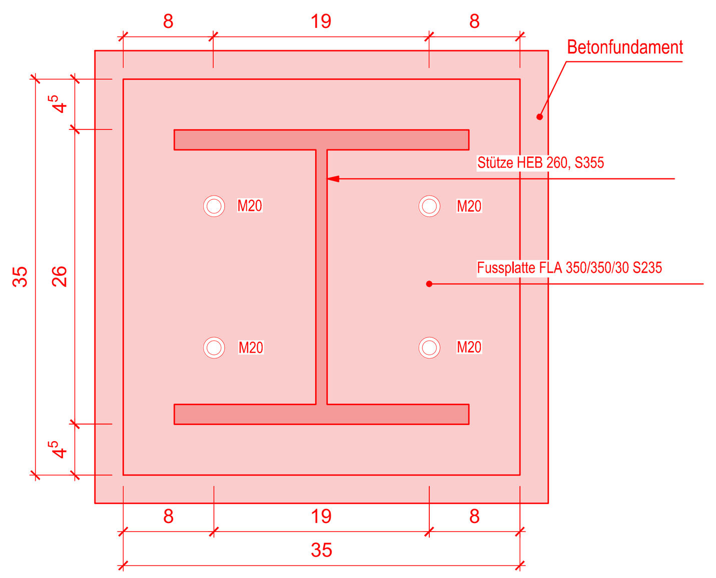

Doppelspur Dietikon

14.5

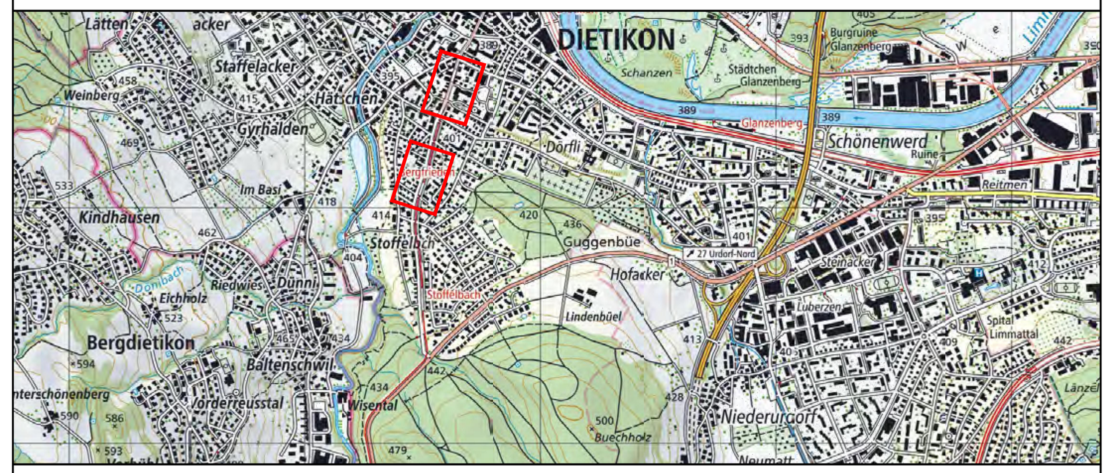

Aargau Verkehr AG			Projektverfasser
Ort, Datum			Ort, Datum
Aarau, 20.09.2024	Stv. CEO und Grossprojekte (Mathias Grünenfelder)	Leiterin Infrastruktur Ost (Michelle Badertscher)	Zürich, 20.09.2024 — (Bernard Koller)

Version	Verfasser Datum	Name	Visum	Bemerkungen	Format	Plan Nummer
0	31.05.2019	ml	Foe		210x50	700925.1100-192
A	31.07.2019	KBu	Foe	PGV-Dossier	210x50	700925.1100-192A
B	30.04.2024	HDN	BLE	Änderungsdossier PGV	105x59	700925.1100-193B
C						
D						

Aargau Verkehr

Bearbeitungsstufe: Auflageprojekt

Gemeinde: Dietikon
Strasse: Bernstrasse - Bremgartnerstrasse
Strecke: Bremgarten - Dietikon
km / Bauwerk: km 16.590 - 18.400
Vorhaben: Aargau Verkehr, Doppelspur BDB, Dietikon

Kanton Zürich
Baudirektion
Tiefbauamt

Projektieren und Realisieren

Bauwerksplan 1:200/50/10/5

Wartehalle Mittelperron
(Haltestelle Schöneggstrasse und Haltestelle Bergfrieden)
Bahn Km 17.776 - 18.230

Projekt Nummer: 700925.1100

Projektverfasser

INGE Doppelspur

AFRY

JAUSLIN STEBLER
personalized engineering